ПАСПОРТ

СТФ-1,СТФ-1UF,СТФ-1ПС

Стол-трансформер №1 800-1600

с декоративной накладкой - УФ-печать
- пескоструй

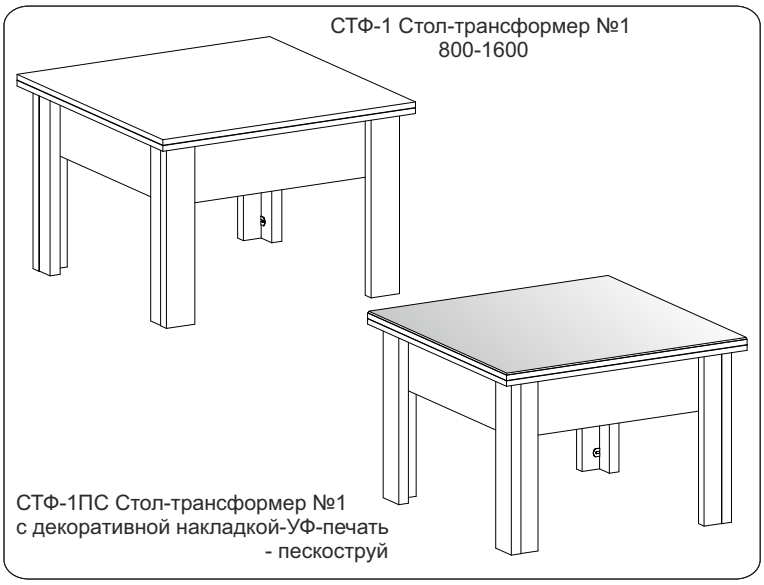

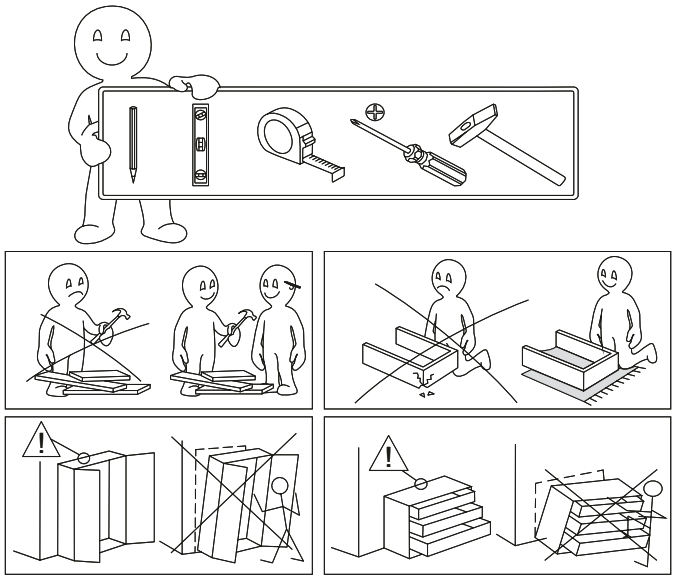

СТФ-1, СТФ-1UF, СТФ-1ПС

S7	L31	L17	P2	P19	S1	S8	L15
	Винт М6х12	Винт М6х25		Ключ шестигранный 5 мм.	6,4х50		Муфта для ножки регулируемой
x16	x32	x16	x14	x1	x14	x16	x48

L4	P6	F23	S11	F24	P18	S26
		Петля 180 хром	3,5х16	Система для столов с откидной крышкой SDS-S	Шайба М6 оцинкованая	3,5х13
x4	x4	x2	x8	x2	x24	x12

СТФ-1UF, СТФ-1ПС

P25
Подпятник самоклейка мягкая d-20 мм.
x4

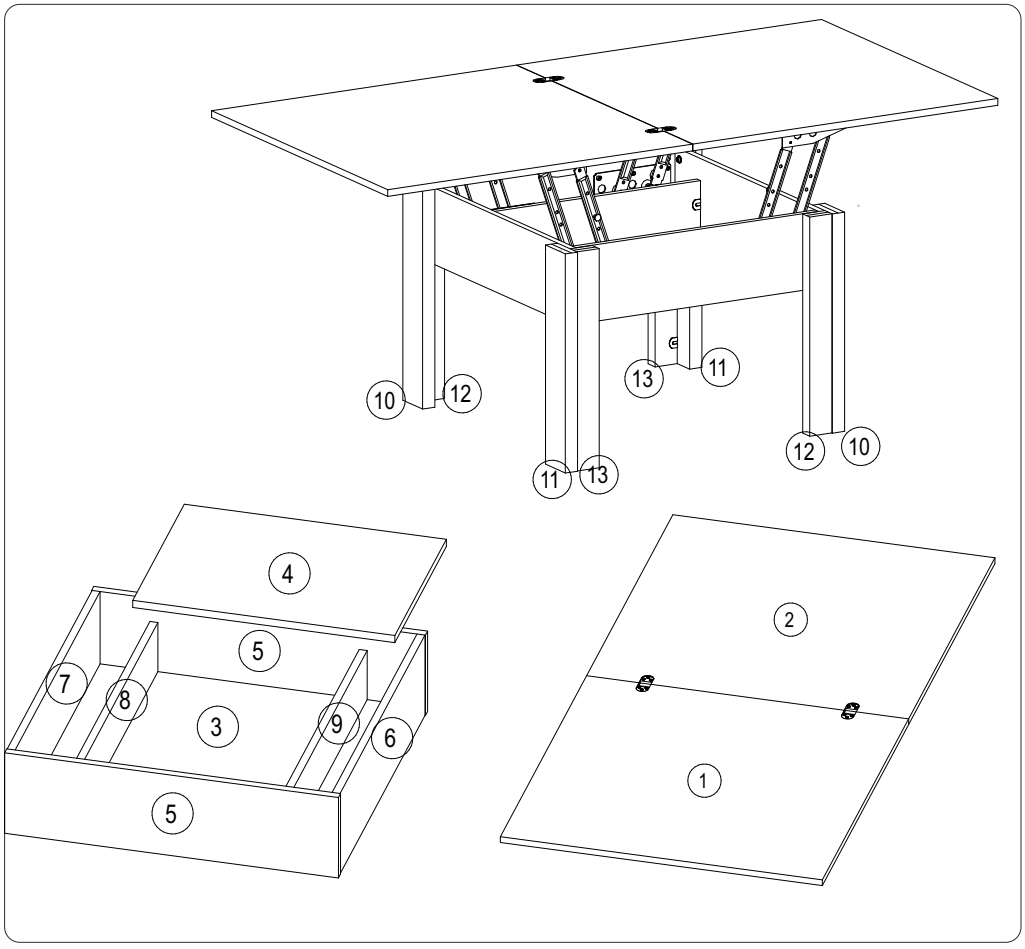

СТФ-1, СТФ-1UF,СТФ-1ПС

№	ДхШхТ	Кол-во
1	800х800х16	1
2	800х800х16	1
3	636х636х16	1
4	386х526х16	1
5	670х180х16	2
6	636х180х16	1
7	636х180х16	1
8	110х636х16	1
9	110х636х16	1
10	515х90х32	2
11	515х90х32	2
12	515х58х32	2
13	515х58х32	2

СТФ-1UF, СТФ-1ПС

14	796х796х4	1

ПАСПОРТ
СТФ-1,СТФ-1UF,СТФ-1ПС
Стол-трансформер №1 800-1600
с декоративной накладкой - УФ-печать - пескоструй

Комплект поставки

В торговую сеть изделие поступает в разобранном виде. Детали изделия упакованы в гофрированный картон, что обеспечивает сохранность элементов. Фурнитура запакована в полиэтиленовый пакет.

Рекомендации по сборке

1. Учитывая конструктивные и функциональные особенности мебели, применение световых систем, использование навесных изделий, производитель рекомендует пользоваться услугами профессиональных сборщиков.

2. Находящаяся в комплекте фурнитура для укрепления на стенах предназначена исключительно для применения в прочной кладке. В случае если стены сделаны из другого материала, как, например, стены с применением облегченных конструкций, необходимо использовать подходящую для них фурнитуру.

3. Для крепления ручек в дверях универсальной навески (правое и левое исполнение), необходимо досверлить соответствующие отверстия в фасадах.

Правила хранения и эксплуатации изделия

1 Изделие следует хранить и эксплуатировать в крытых, сухих, вентилируемых и отапливаемых помещениях, при температуре не ниже +2°С, с относительной влажностью воздуха
от 45 до 70 %.
2 Изделие должно быть защищено от длительного воздействия прямых солнечных лучей и близко расположенных отопительных приборов.
3 Поверхность изделия нужно оберегать от попадания влаги, чтобы избежать разбухания и отклеивания кромок.
4 Недопустимо попадание на изделие жидкостей, которые растворяют лакокрасочные пленки (спирт, ацетон, бензин и т.п.).
5 При ослаблении креплений их необходимо подтягивать.
6 Пыль с поверхности изделия вытирать сухой мягкой тканью.
7 Рекомендуется использовать специальные средства по уходу за изделиями.

Гарантийные условия

1 Гарантийный срок эксплуатации 12 месяцев с даты продажи при условии соблюдения правил эксплуатации.
2 При покупке изделий потребитель имеет право проверить комплектность поставки, целостность и качество изделия.
В случае обнаружения дефектов или некомплектности, потребитель может заменить дефектный узел и укомплектовать изделие в месте приобретения.
Для замены изделия необходимо предъявить:
1) вышедший из строя узел изделия (изделие) или фотоматериалы, демонстрирующие характер брака;
2) упаковку изделия;
3) следующий комплект документов:
- рекламация;
- документы, подтверждающие факт приобретения (расходная накладная, кассовый чек);
- паспорт изделия с отметкой магазина о дате продажи со штампами ОТК и магазина (при отсутствии штампа магазина и даты продажи гарантийный срок исчисляется со дня
изготовления) или упаковочный лист с гарантийным сроком и со штампом ОТК;
- ярлык предприятия с датой изготовления.
На основании вышеизложенного, продавец или представитель отдела рекламаций составит рекламацию и произведет замену несоответствующего узла (изделия) в срок до 14 дней
или по согласованию сторон в другой срок.
3 При некомплектности поставки изделия к вышеизложенному комплекту документов необходимо предъявить упаковку или фотоматериалы упаковки.
4 Изготовитель обязуется выполнить замену деталей или узлов со скрытыми дефектами:
- не сопряжение деталей;
- несоответствие деталей чертежным размерам, влияющим на работоспособность.
5 Случаи, на которые гарантийный ремонт не распространяется:
- отсутствие дефектной детали и документов, подтверждающих факт приобретения;
- изделие или деталь вышли из строя вследствие несоблюдения потребителем правил хранения, эксплуатации, указанных в настоящем паспорте;
- изделие или деталь со следами механических повреждений, а также повреждений, вызванных воздействием высоких (низких) температур, огня или воды;
- изделие, узлы которого подверглись вскрытию, самостоятельному ремонту или изменению конструкции лицами, не уполномоченными на это;
- неправильная транспортировка изделия.
6 Для изделий с нарушениями гарантийных условий эксплуатации, но не истекшим гарантийным сроком, изготовитель может провести ремонт или замену любых дефектных деталей
при условии предварительной оплаты потребителем затрат на данную работу и наличия паспорта с отметкой магазина о дате продажи.

ГОСТ 16371-93

ВНИМАНИЕ! В связи с постоянным совершенствованием и модернизацией продукции предприятие оставляет за собой право вносить изменения в конструкцию без предварительного оповещения

Гарантийный талон*

Упаковщик_____
Дата изготовления _____
Штамп ОТК_____
Штамп магазина с отметкой о дате продажи_____

***без чека торгующей организации не действителен**!

ИНСТРУКЦИЯ ПО СБОРКЕ

СТФ-1,СТФ-1UF,СТФ-1ПС

Стол-трансформер №1 800-1600

с декоративной накладкой - УФ-печать

- пескоструй

1

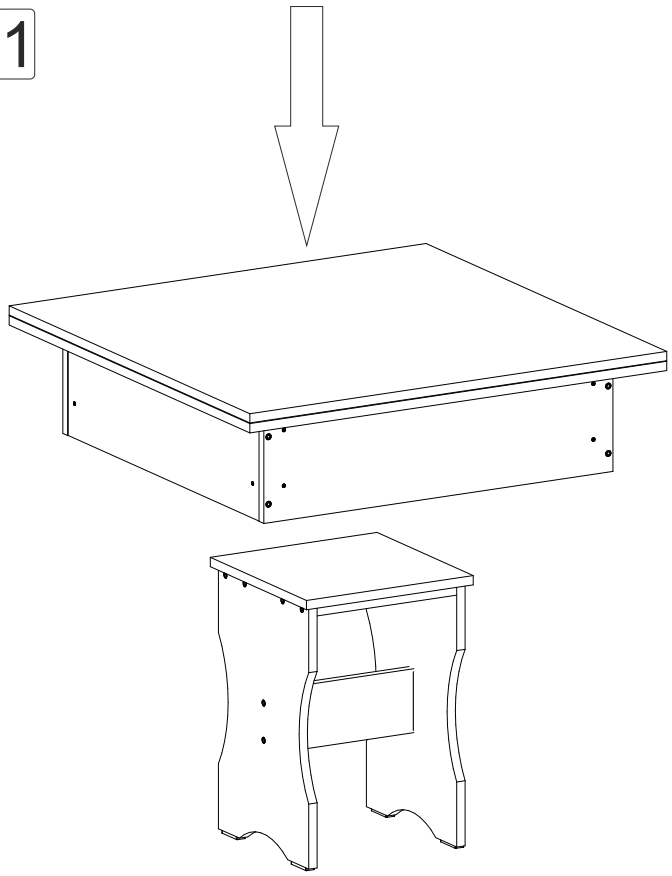

2

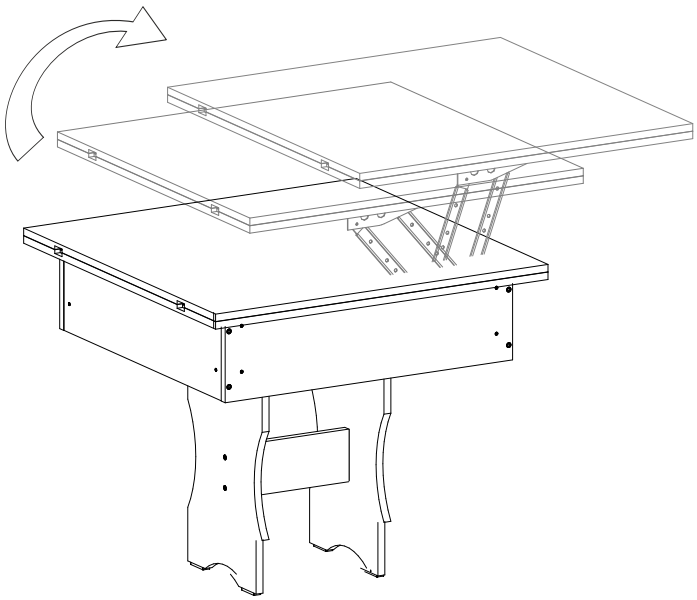

3

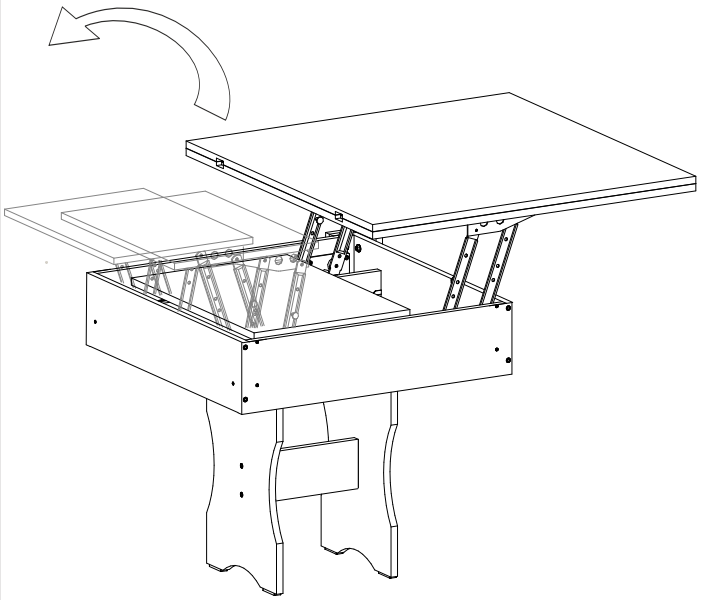

4

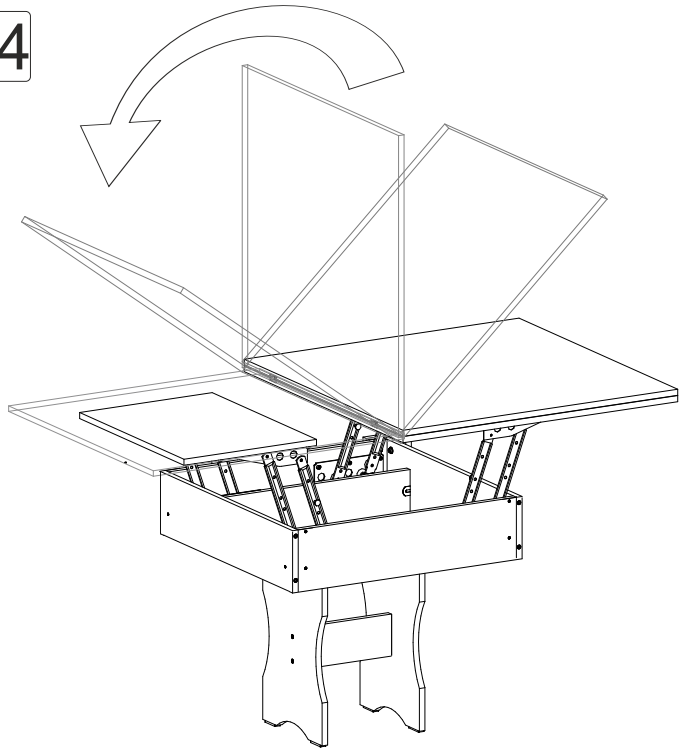
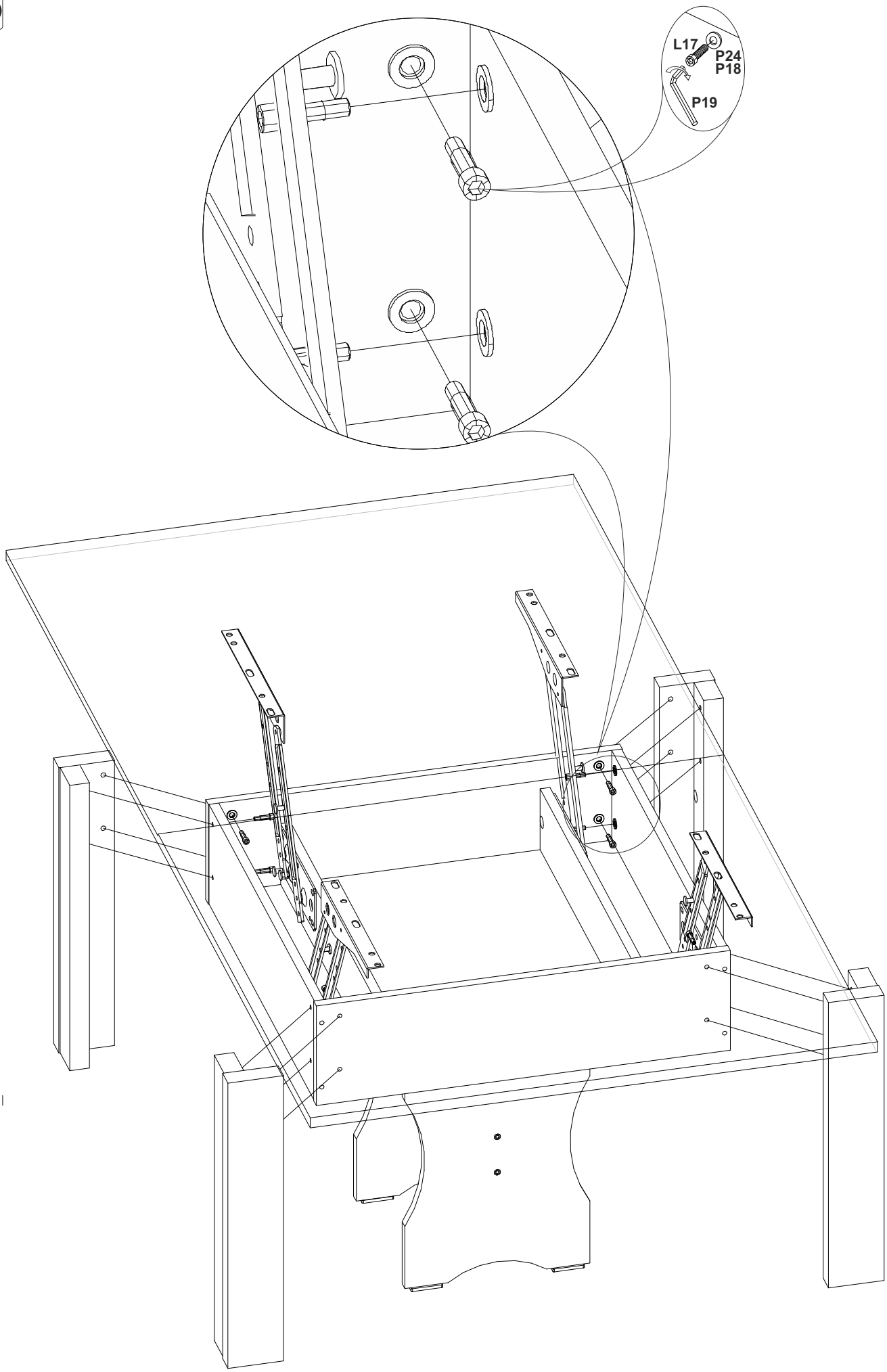
5